Towel Rail Installation

· Read the instruction sheet carefully before installation.
Installation should be completed by a professional electrician.
· Please dispose the package properly.

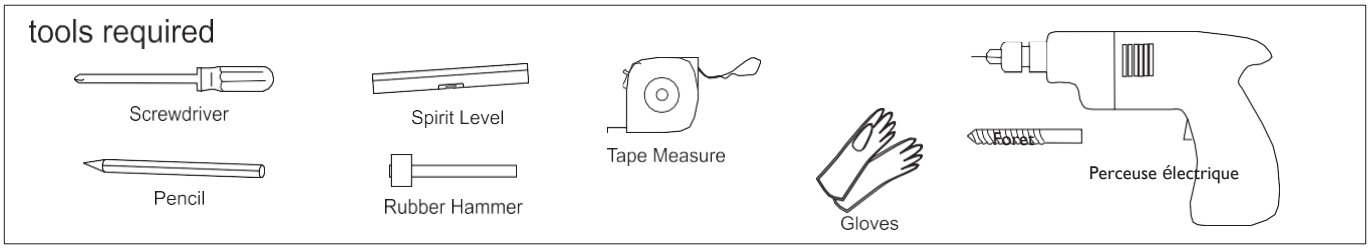

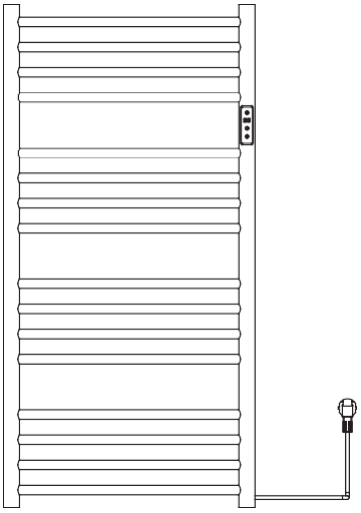

	Tube rond tube de support	X 3
	Tube support circulaire monté en surface (avec encoche pour le passage des fils)	X 1
	Nouveau tube d'expansion	X 4
	Vis d'expansion	X 4
	Base de montage	X 4
	Vis à tête cylindrique Phillips	X 3
	Vis de réglage de la pointe du cône	X 5
	Clé Allen	X 1

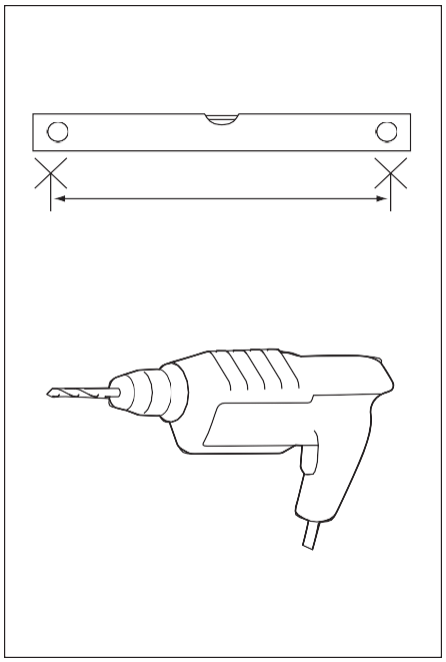

étape 1
Veuillez confirmer le lieu d'installation avant de procéder à l'installation

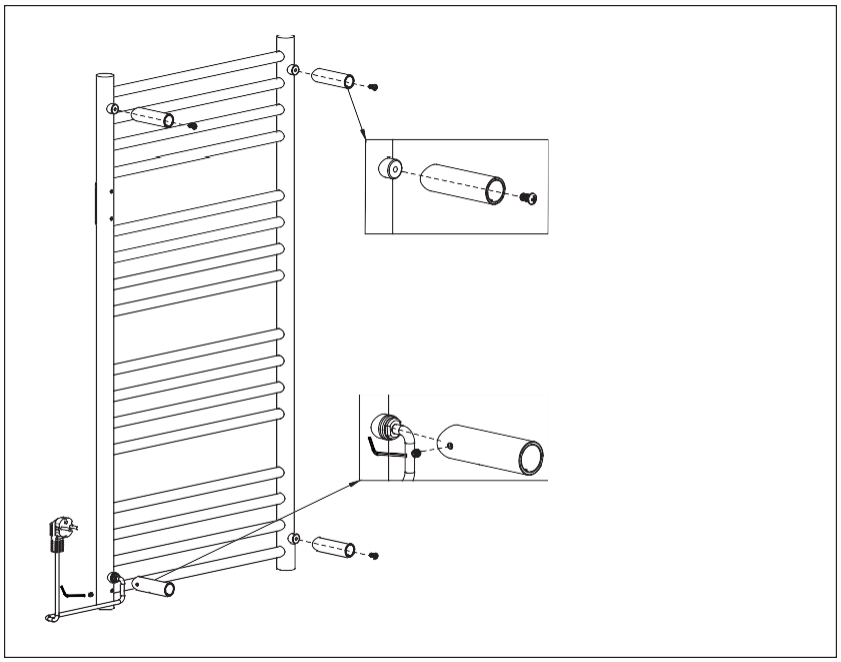

étape 2
Fixer les trois tubes ronds de support aux poteaux d'écrou à l'arrière du porte-serviettes avec des vis à tête cylindrique M6*12. Mettre en place un tube support circulaire monté en surface avec un
Introduire l'encoche de passage du câble dans la colonne d'écrou à l'endroit où se trouve le câble d'alimentation, et fixer la vis de blocage M5x6 avec l'extrémité conique à l'aide d'une clé hexagonale intérieure.

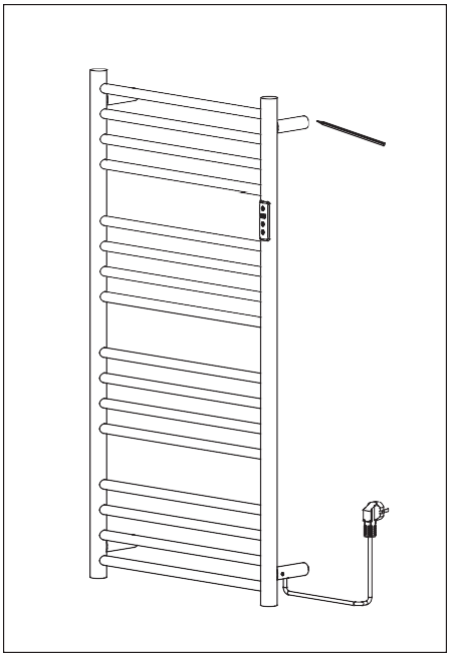

étape 3
Placez le porte-serviettes sur le mur à installer et marquez l'emplacement des vis du support mural à l'aide d'un crayon.

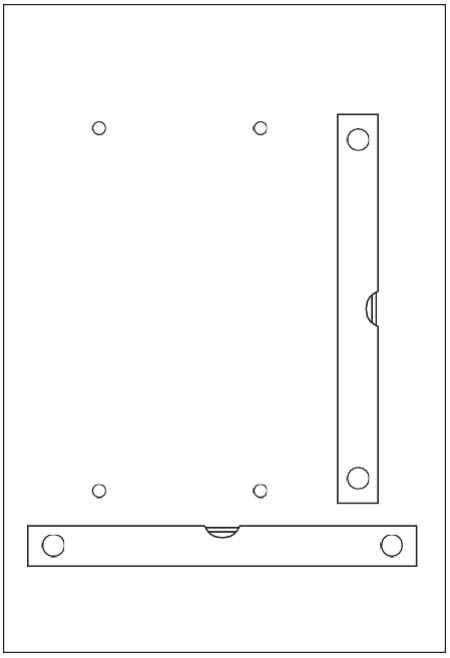

étape 4
Utilisez une mèche de 8 mm pour percer les trous aux endroits marqués.

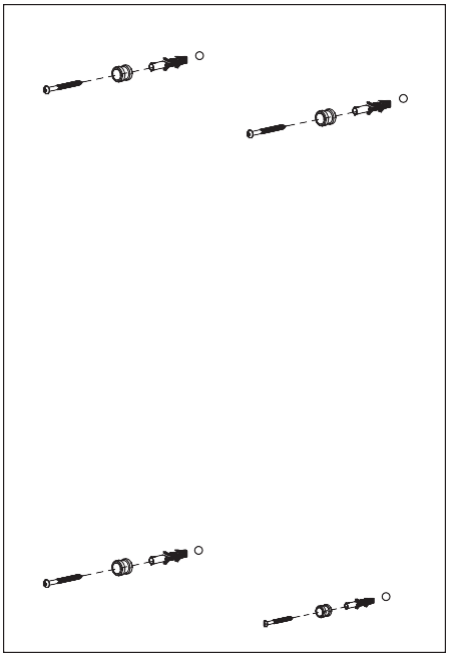

étape 5
Enfoncez le tube d'expansion dans le trou de 8 mm et fixez la base d'installation φ18*18 sur le mur avec des vis d'expansion.

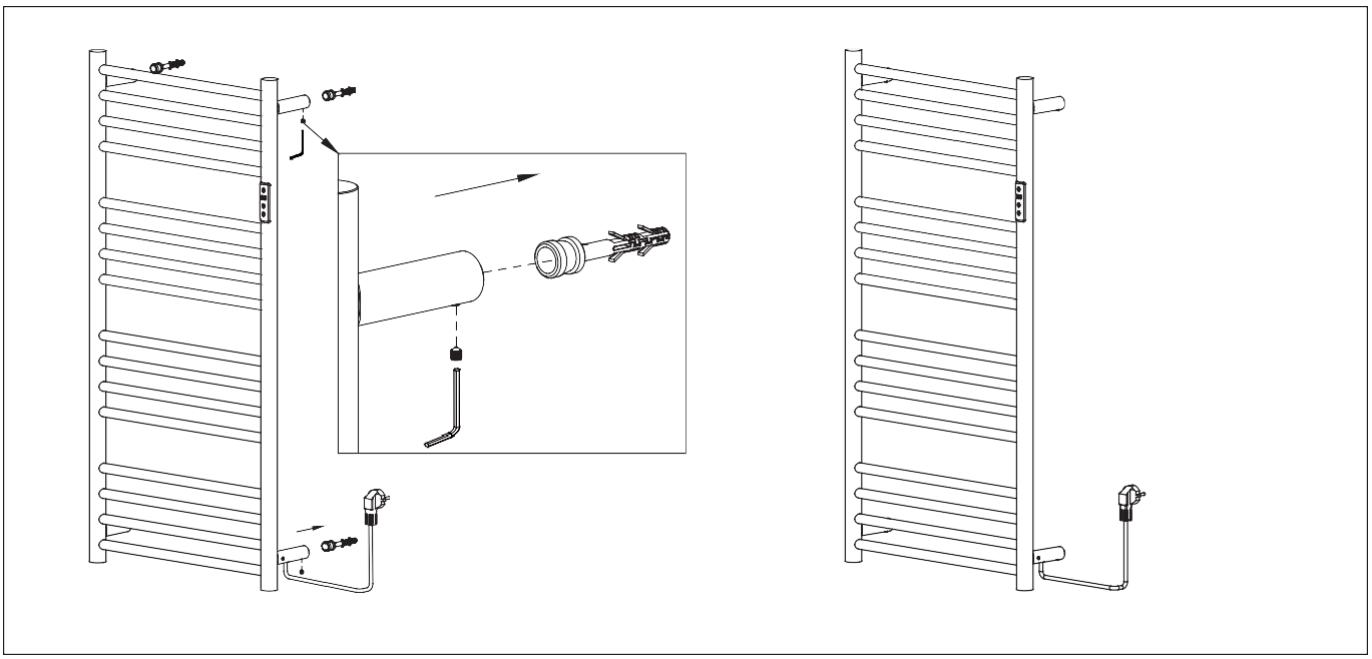

étape 6
Assembler le porte-serviettes à la base de montage sur le mur, visser la vis de pression conique dans le trou de vis du tube rond de support avec un tournevis.
une clé Allen et la serrer.

Towel Rail Installation

· Read the instruction sheet carefully before installation.
Installation should be completed by a professional electrician.

· Please dispose the package properly.

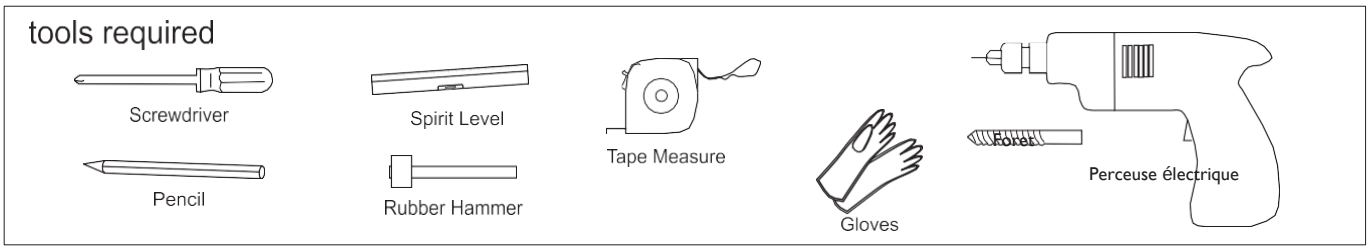

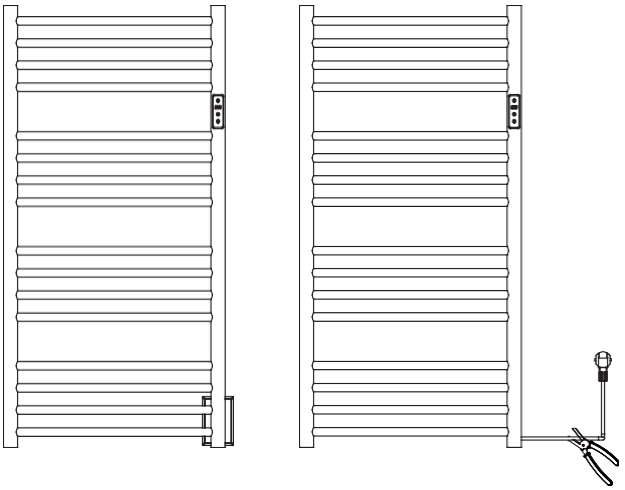

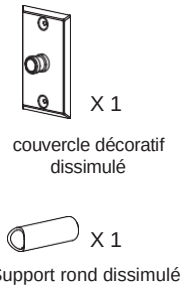

	Tube rond tube de support	X 3
	Nouveau tube d'expansion	X 3
	Vis d'expansion	X 3
	Base de montage	X 3
	Vis à tête cylindrique Phillips	X 3
	Vis à tôle à tête fraisée cruciforme	X 2
	Vis de réglage de la pointe du cône	X 5
	Clé Allen	X 1

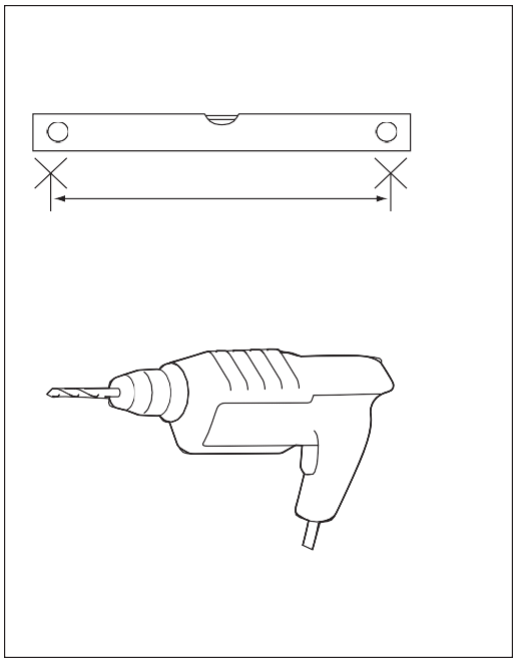

étape 1
Veuillez confirmer le lieu d'installation avant de procéder à l'installation.

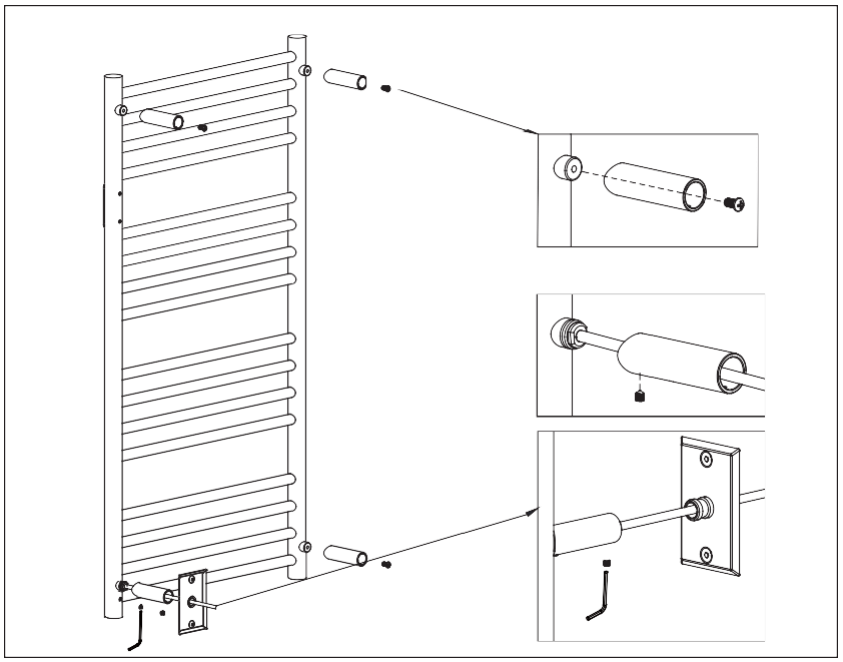

étape 2
Fixer les trois tubes ronds de support à l'écrou situé à l'arrière du porte-serviettes, à l'endroit où le bouchon a été coupé, à l'aide de la vis à tête cylindrique Phillips M6*12. Insérez le tube de support rond dissimulé dans le montant de l'écrou à l'emplacement du cordon d'alimentation, et fixez les deux vis de réglage coniques M5x6 avec le montant de l'écrou et le couvercle décoratif dissimulé à l'aide d'une clé hexagonale intérieure, respectivement.

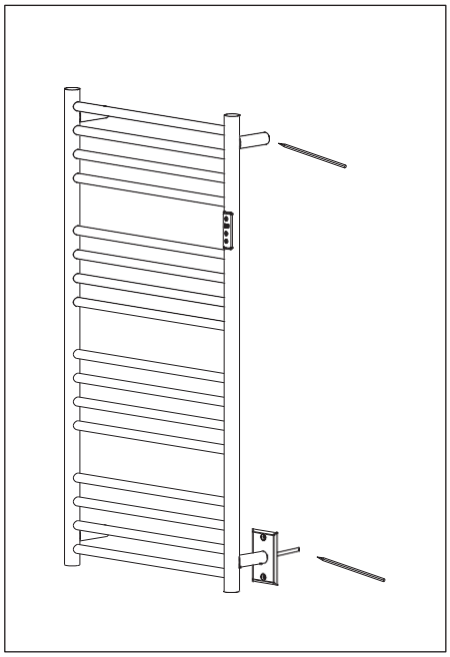

étape 3
Placez le porte-serviettes sur le mur à installer, et utilisez un crayon pour marquer la position de la vis du support mural et du couvercle décoratif pour une installation dissimulée.

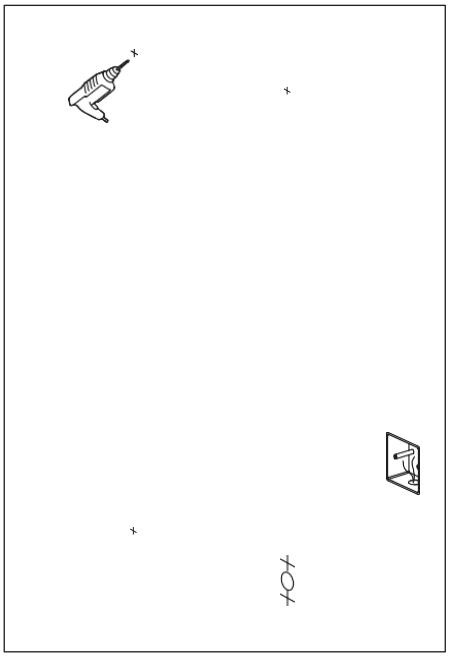

étape 4
Utilisez une mèche de 8 mm pour percer les trous aux endroits marqués.

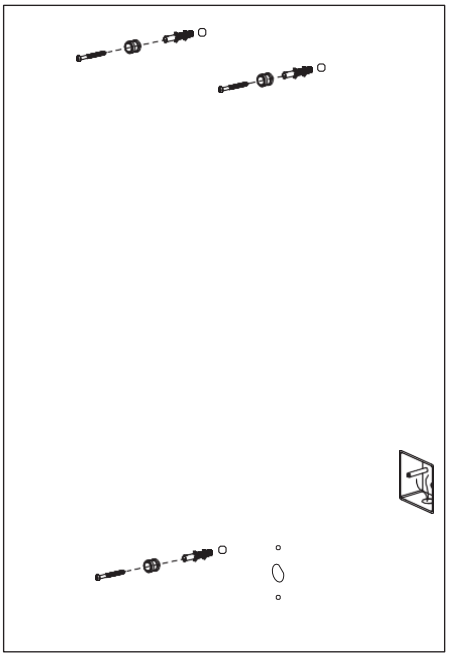

étape 5
Enfoncez le tube d'expansion dans le trou de 8 mm et fixez la base d'installation φ18*18 sur le mur à l'aide de vis d'expansion.

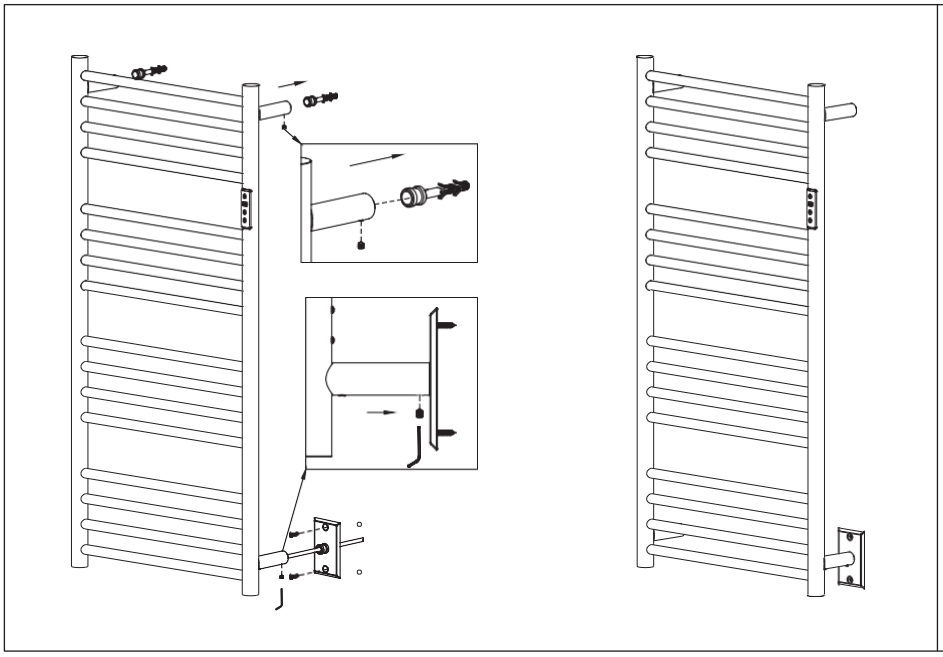

étape 6
Assemblez le porte-serviettes à la base de montage sur le mur, vissez la vis de réglage conique dans le trou de vis du tube de support rond avec une clé Allen et serrez-la. Visser le tube de support circulaire dissimulé dans le trou de vis du couvercle décoratif dissimulé à travers la vis de réglage conique à l'aide d'une clé Allen et le serrer, puis fixer le couvercle décoratif dissimulé au mur à l'aide de vis autotaraudeuses à tête fraisée encastrée transversale.

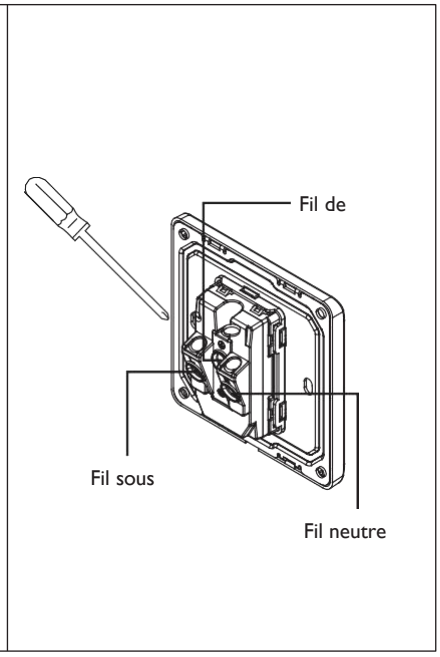

étape 7
Branchez le cordon d'alimentation du sèche-serviettes sur le
boîte de jonction.

Mode d'emploi du sèche-serviettes

1 Instructions de base :

1.1 Spécification de l'alimentation électrique : 220-240V~,50-60Hz

1.2 Plage de température de réglage : 30,--.,60°C

1.3 Durée : 1 à 8 heures

2 Description de l'affichage numérique :

2.1 État d'arrêt : le tube numérique ne s'affiche pas, comme le montre la figure suivante :

2.2 Mise sous tension : Plage de température réglable 30,--.,60°C , temps de temporisation réglable 1-8 heures et normalement ouvert (ON) Comme indiqué dans les figures suivantes :

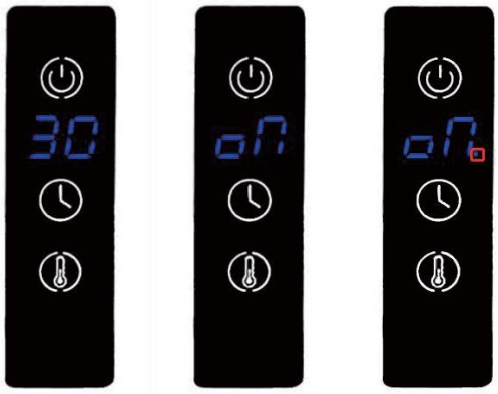

3 Mode d'emploi :

3.1 Mise en marche/arrêt : Une brève pression permet d'allumer l'appareil et d'entrer dans le système. les démarrage état, court presse à nouveau pour entrer les

état d'arrêt.

3.2 Réglage de la durée : Appui court à l'éclair, au pas d'une heure, régler l'heure sur 8 heures, appuyer brièvement sur la touche pour afficher le mot ON (ON signifie normalement ouvert),

Le chauffage n'a pas de limite de temps et n'est affecté que par la température de consigne.

température). Appuyer à nouveau pendant un court instant pour revenir à 1 heure. Après l'avoir réglée pendant 3 secondes, elle passe en mode de fonctionnement.

L'appareil s'éteint automatiquement à la fin de la période de

chauffage.

3.3 Réglage de la température : Appuyer brièvement sur le

bouton pour faire clignoter, avancer de 5°C, régler la température jusqu'à ce qu'elle atteigne 60°C, appuyer brièvement sur le bouton pour faire clignoter la température.

presse pour remettre la température à 30°C. Après le réglage, le tube numérique s'arrête de clignoter s'il n'est pas utilisé pendant 3 heures.

secondes et passe à l'état de travail.

4. Affichage des erreurs

4.1 Lorsque la sonde de température est anormale, le tube numérique affiche la figure suivante :