Spécifications

FONCTIONNEMENT

• Fonction thermostatique, maintient la température à 38 degrés Celsius

• Température réglable, température maximale de l'eau chaude de 56 degrés Celsius, température minimale de l'eau froide de 15 degrés Celsius, selon le réseau d'eau local

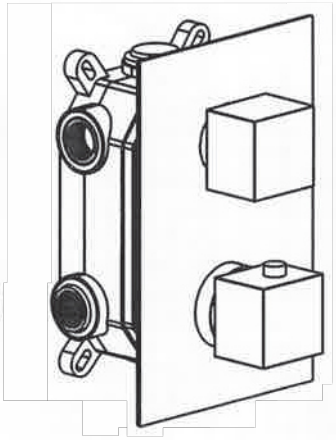

DÉBIT

• La pomme de douche est limitée à 2,5 gpm (9,5 L/min) à 80 lb/po²

• La douchette à main est limitée à 2,5 gpm (9,5 L/min) à 80 lb/po²

• Le bec de baignoire est limité à 2,4 gpm (9,0 L/min) minimum à 20 lb/po²

CARTOUCHE

• Cartouche thermostatique

NORMES

• Certifié par un tiers pour répondre à la norme ASME A112.18.1 et à toutes les exigences applicables qui y sont mentionnées

Ensemble de douche encastré à trois fonctions

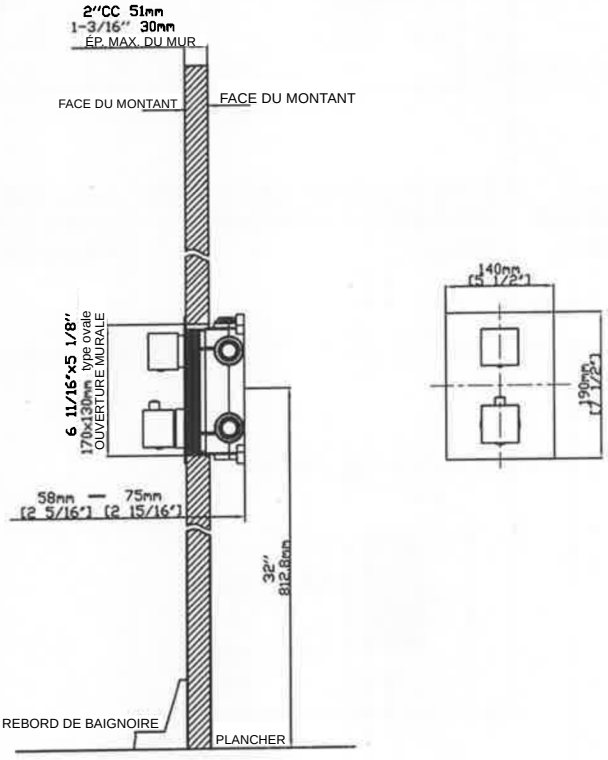

Note : Les dimensions sont données à titre indicatif seulement.
L'information détaillée est conforme au produit final.

Installation de l'ensemble de douche encastré à trois fonctions

MANUEL D'INSTALLATION

Outils nécessaires :

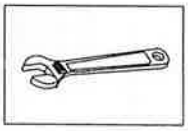

Clé à molette



Clé hexagonale

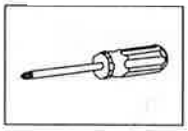

Tournevis Phillips

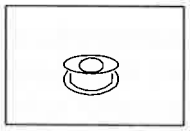

Ruban de plomberie

Notes avant l'installation :

1. Veuillez vérifier que tous les composants sont présents.
2. Avant l'installation, assurez-vous que les conduites d'alimentation sont libres de débris et qu'un robinet d'arrêt est présent.
3. Assurez-vous que la pression d'eau est de 20 à 125 lb/po² (conduites d'alimentation d'eau chaude et froide combinées).
4. Les images du manuel sont générales et pourraient ne pas représenter exactement votre robinet.
Si vous éprouvez des difficultés, veuillez communiquer avec un plombier professionnel.
5. Si vous vous absentez pour une période prolongée, vous devriez fermer l'alimentation principale en eau.
6. Veuillez rincer toutes les conduites d'eau avant l'installation afin de vous assurer qu'aucune impureté ne s'y trouve.
7. Lorsque vous devez souder la valve de douche à la conduite d'eau de la valve, n'oubliez pas de retirer la cartouche et toutes les pièces d'étanchéité de la valve. Une fois la soudure terminée, attendez que le corps de la valve refroidisse, puis installez la cartouche et les pièces d'étanchéité.
8. Utilisez un couple de 11 à 13 N·m pour verrouiller la cartouche.

⚠ **Toutes les valves ont réussi les essais d'étanchéité à l'air et de pression avant l'expédition. Si un essai de pression avant l'installation est demandé, il doit être effectué sous la supervision d'un plombier licencié. De plus, la pression d'air ne doit pas dépasser 125 lb/po². Pour un essai d'éclatement supérieur à 50 ± 2 lb/po², vous devez remplacer la cartouche par une neuve pour un usage normal.**

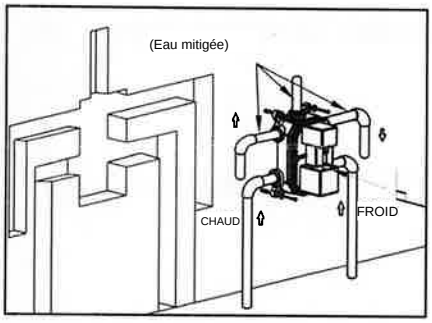

1. Confirmez l'emplacement d'installation de la valve de douche, raccordez l'eau chaude du côté gauche et l'eau froide du côté droit (dimensions du boîtier d'encastrement : 130*170*50mm).

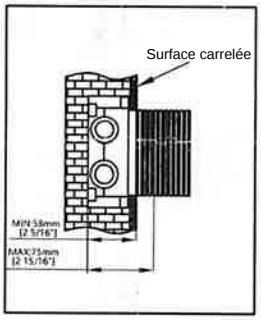

2. Posez la valve de douche dans le mur plein; la profondeur appropriée est de 58 mm.

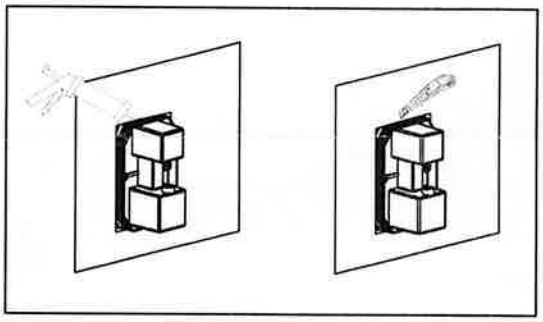

3. Appliquez de la colle autour du boîtier d'encastrement pour le stabiliser, puis coupez avec un outil de coupe la partie du boîtier qui dépasse du mur.

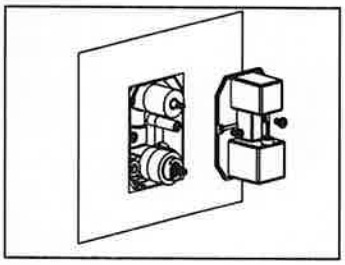

4. Desserrez la vis et retirez le couvercle de protection.

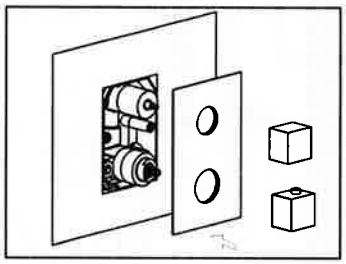

5. Fixez la plaque de finition au corps de la valve et scellez-la au mur.

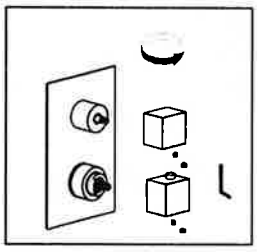

6. Installez les poignées avec une clé hexagonale, puis installez les boutons de couleur rouge et bleue.