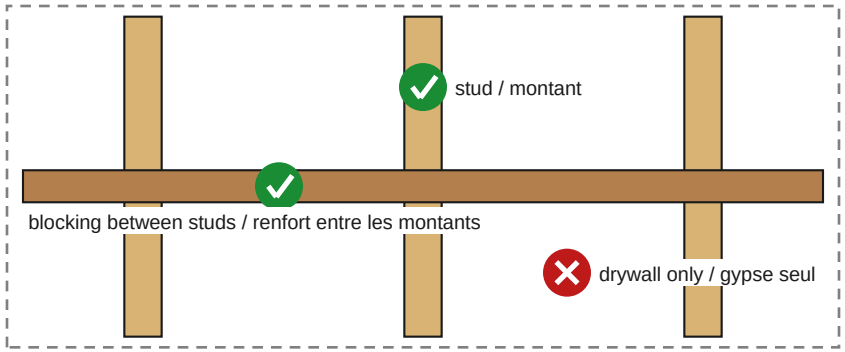

IMPORTANT: WALL MOUNTING

This vanity must be hung on the wall. Fasten the supplied wall brackets with screws into the wall studs, or into a solid backing that is itself fastened to the studs (for example a plywood panel or wood blocking installed between the studs).

Never fasten the vanity to drywall (gypsum board) or ceramic tile alone: plastic anchors in drywall will not hold its weight. On a concrete or masonry wall, use anchors made for that wall.

Legs, open shelves and metal frames offered with some versions are decorative and carry very little weight. The vanity must still be fastened to the wall studs as above.

IMPORTANT : FIXATION AU MUR

Ce meuble-lavabo doit être fixé au mur. Vissez les supports muraux fournis dans les montants du mur, ou dans un renfort solide lui-même fixé aux montants (par exemple un panneau de contreplaqué ou des entretoises de bois posés entre les montants).

Ne fixez jamais le meuble dans le gypse ou la céramique seuls : des chevilles de plastique dans le gypse ne supporteront pas son poids. Sur un mur de béton ou de maçonnerie, utilisez des ancrages conçus pour ce mur.

Les pieds, tablettes ouvertes et cadres métalliques offerts avec certaines versions sont décoratifs et ne portent presque aucun poids. Le meuble doit quand même être fixé aux montants du mur comme indiqué ci-dessus.

SERA BATHROOM DESIGNS

1-888-642-8844

Thank you for your business.

If you experience difficulties with this product, do not return to the point of purchase. Please contact GOLDEN ELITE directly, and we will replace defective parts free of charge.

..... .

Nous vous remercions pour votre achat.

Si vous éprouvez des difficultés avec ce produit, ne le retournez à son point d'achat. Veuillez contacter Golden Elite directement, et nous allons remplacer les pièces défectueuses a nos frais!

..... .

Gracias por su compra.

Si usted tiene problemas con este producto, favor de no regresarlo al lugar donde lo adquirió. Favor de contactar a Golden Elite y nosotros reemplazaremos las piezas defectuosas sin costo alguno.

1-888-642-8844

INSTRUCTIONS
POUR ARMOIRE DE SALLE DE BAIN

⚠ Cette instruction doit être remise à l'utilisateur.
La garantie et la responsabilité ne s'appliquent que si le montage est effectué par un spécialiste agréé, conformément aux instructions et à la réglementation locale.

AVANT DE COMMENCER

- Veuillez lire attentivement ces instructions afin de vous familiariser avec les outils, matériaux et étapes d'installation nécessaires. Suivez les sections correspondant à votre type d'installation. Cela vous aidera à éviter des erreurs coûteuses. En plus de l'installation adéquate, lisez attentivement toutes les consignes de sécurité et d'utilisation.
- Toutes les informations contenues dans ces instructions sont basées sur les dernières données disponibles au moment de la publication. L'entreprise se réserve le droit de modifier les caractéristiques du produit, l'emballage ou la disponibilité sans préavis.
- Ces instructions contiennent des renseignements importants sur l'entretien et le nettoyage. Veuillez les laisser à la disposition du consommateur.
- Ce produit est conforme à la norme GB 24977-2010.

AVERTISSEMENTS DE SÉCURITÉ

Les produits sont conçus avec une précision d'ingénierie et devraient offrir une performance supérieure et sécuritaire continue, à condition que :

1. Ils soient installés, mis en service, utilisés et entretenus conformément aux recommandations fournies dans ce manuel.
2. Un entretien périodique soit effectué, au besoin, afin de maintenir le produit en bon état de fonctionnement. Inspectez soigneusement le nouvel appareil pour détecter tout signe de dommage.

Lors de l'installation des produits TONA, les directives du fabricant concernant la sécurité lors de l'utilisation d'outils électriques doivent être suivies.

LISTE DES OUTILS

OUTILS ET MATÉRIAUX REQUIS (Non fournis)

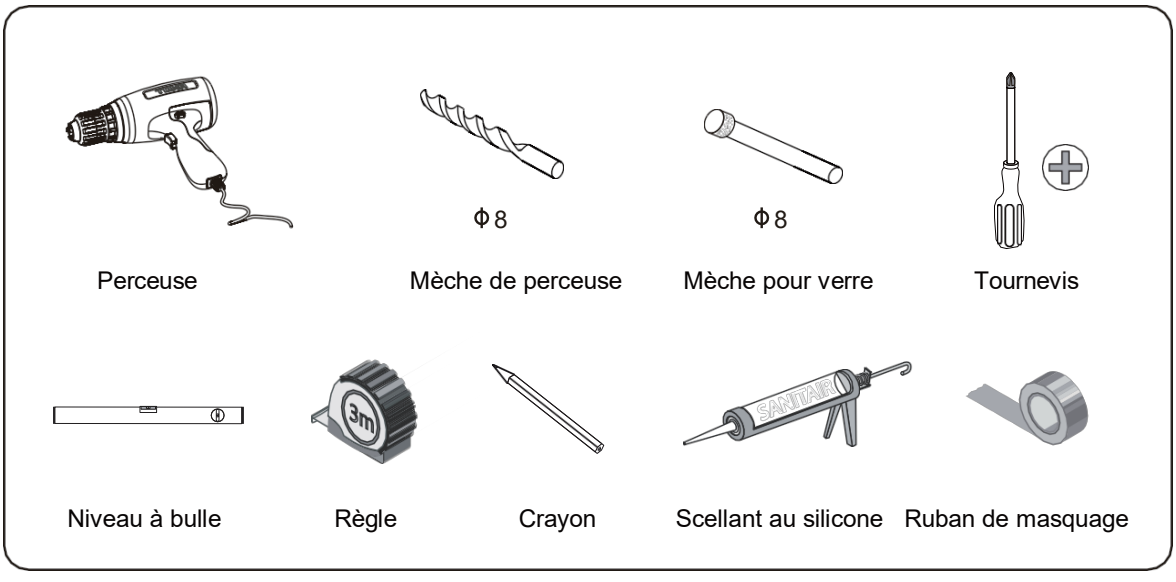

Perceuse | Mèche de perceuse | Mèche pour verre | Tournevis

Niveau à bulle | Règle | Crayon | Scellant au silicone | Ruban de masquage

LISTE DES PIÈCES

Après déballage, veuillez vérifier les pièces et les quantités selon la liste suivante. (Veuillez contrôler les accessoires standards et choisir l'une des méthodes d'installation suivantes en fonction des accessoires fournis.)

H90 (support mural)

Armoire

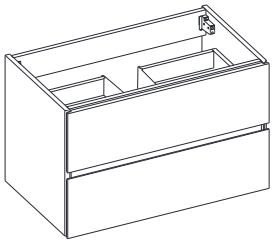

Lavabo

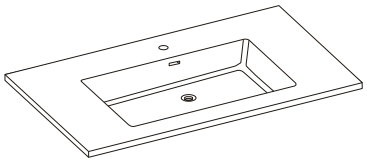

Accessoires fixes

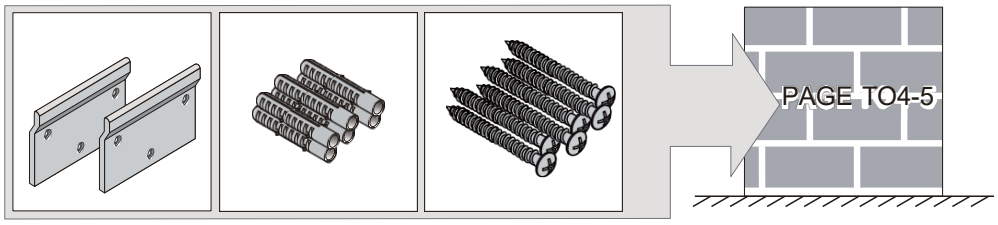

Φ 8X40mm M4X50mm

H45 (Support à découpe oblique)

Armoire

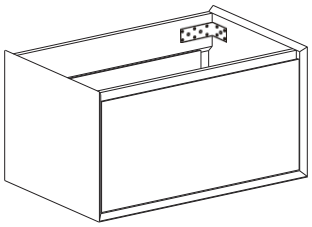

Lavabo

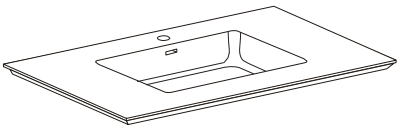

Accessoires fixes

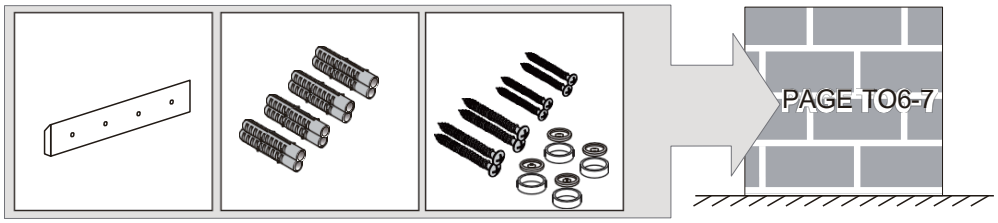

Φ 8X40mm M4X50mm M4X70mm

H00 (vis directement fixées au mur)

Armoire

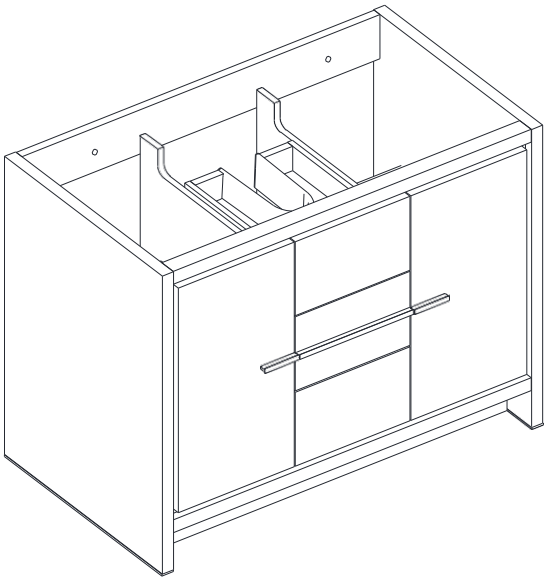

Lavabo

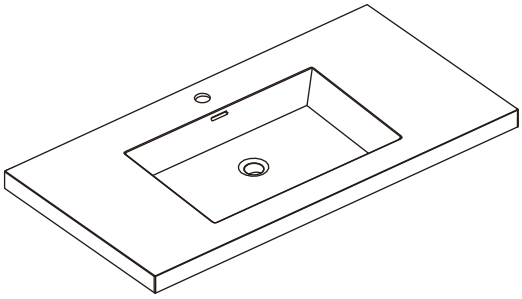

Accessoires fixes

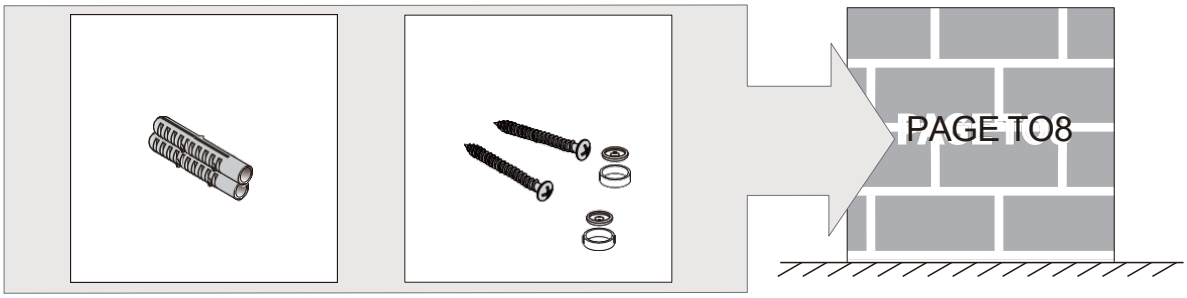

ϕ 8X40mm

M4X50mm

H90 (support mural)

Boîte métallique

1

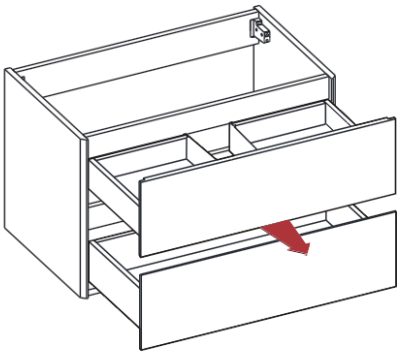

2

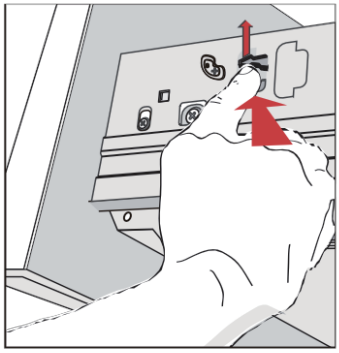

3

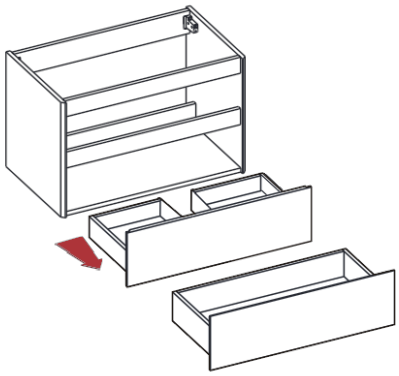

4

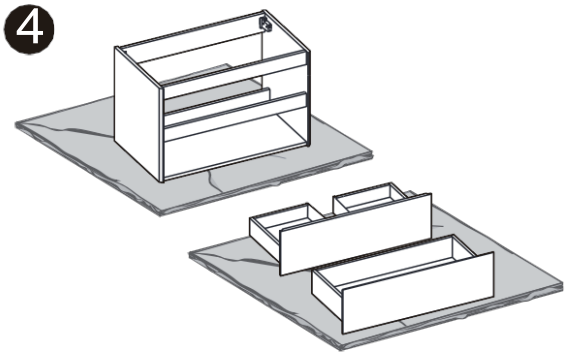

Tiroir en bois

1

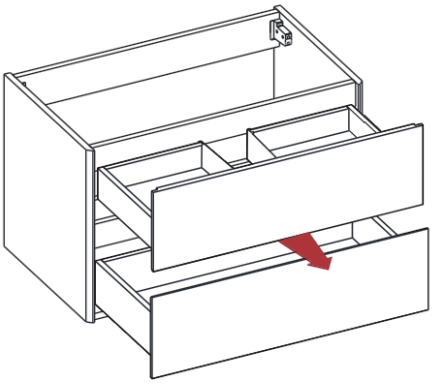

2

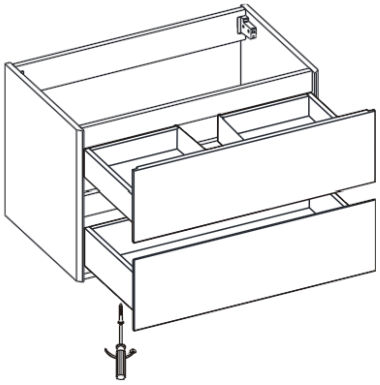

3

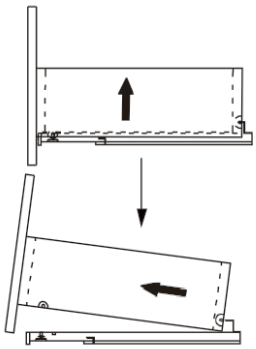

4

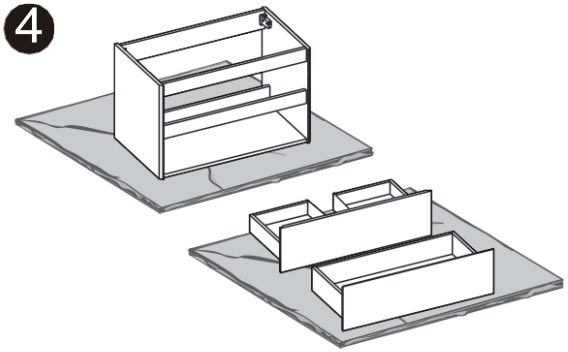

5

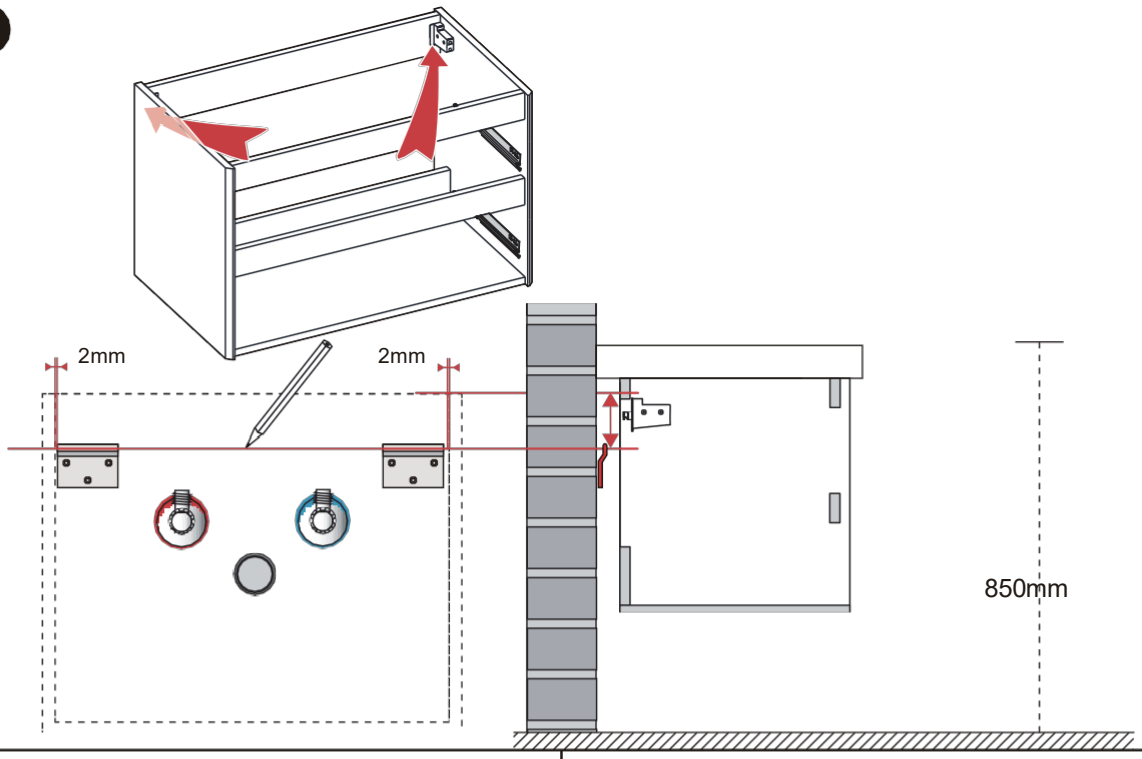

6

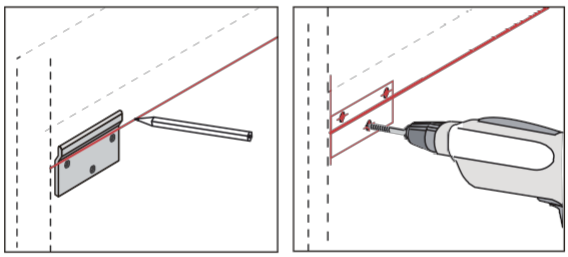

7

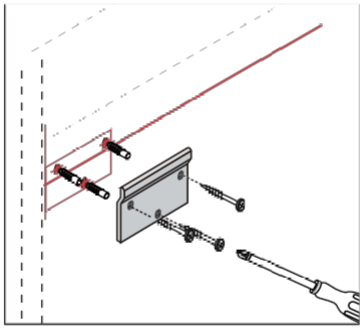

8

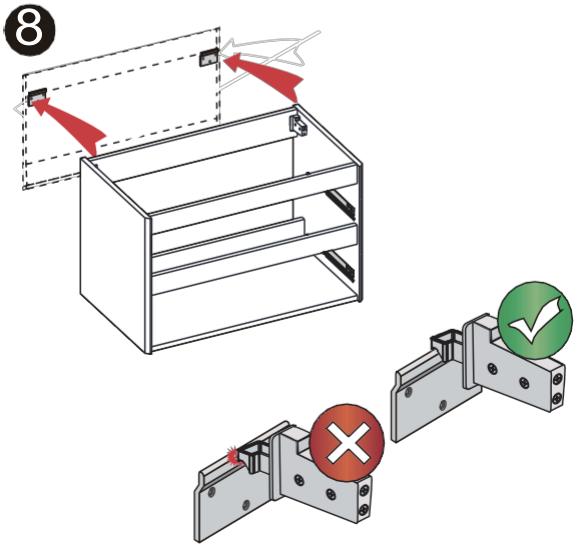

9

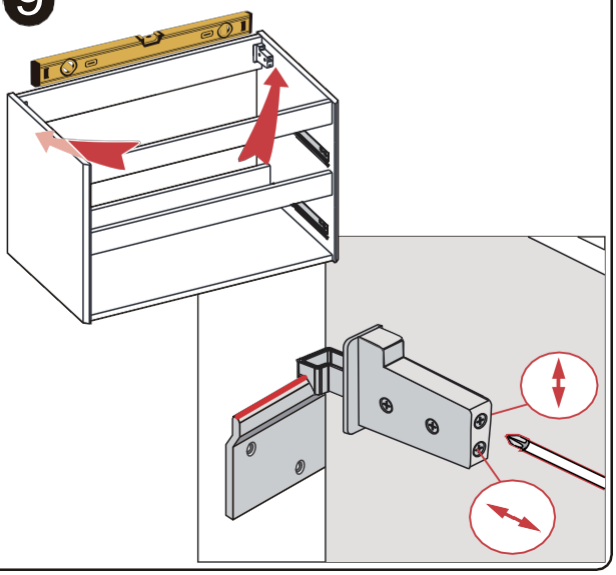

H45 (Support à découpe oblique)

Boîte métallique

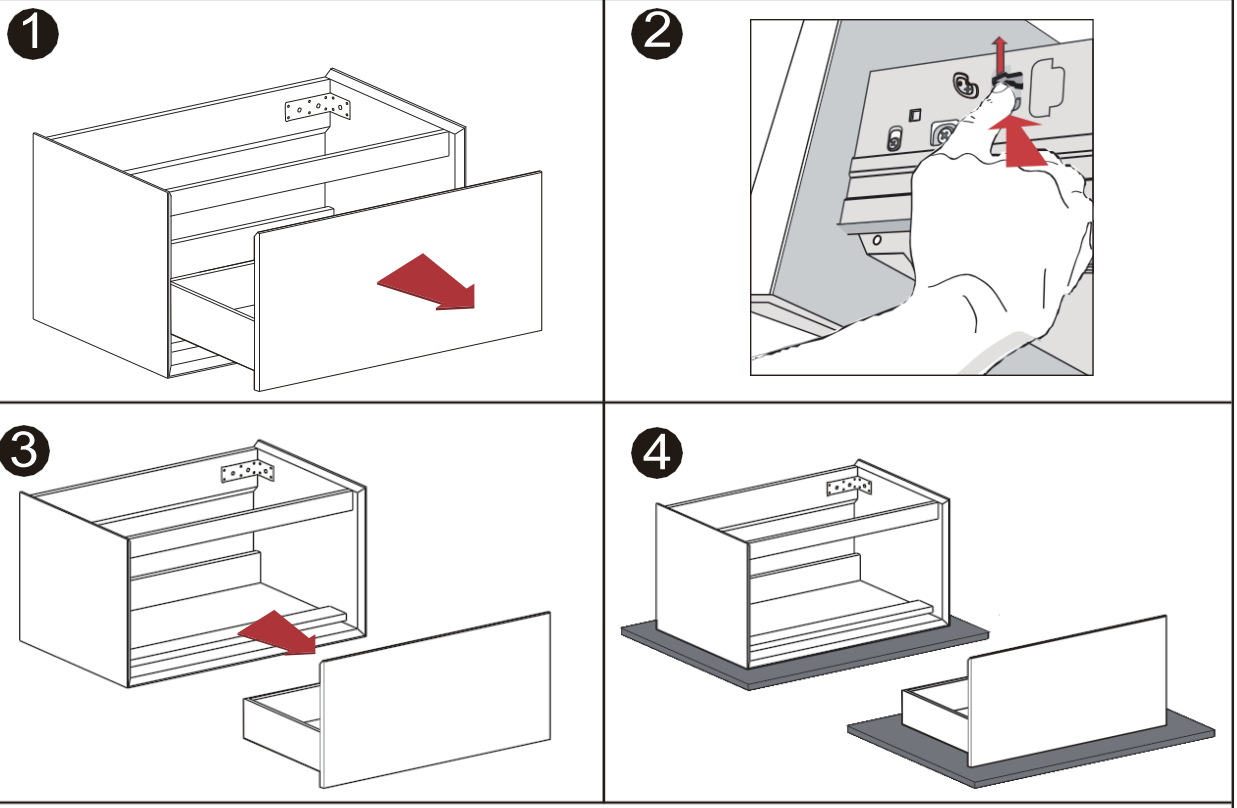

Tiroir en bois

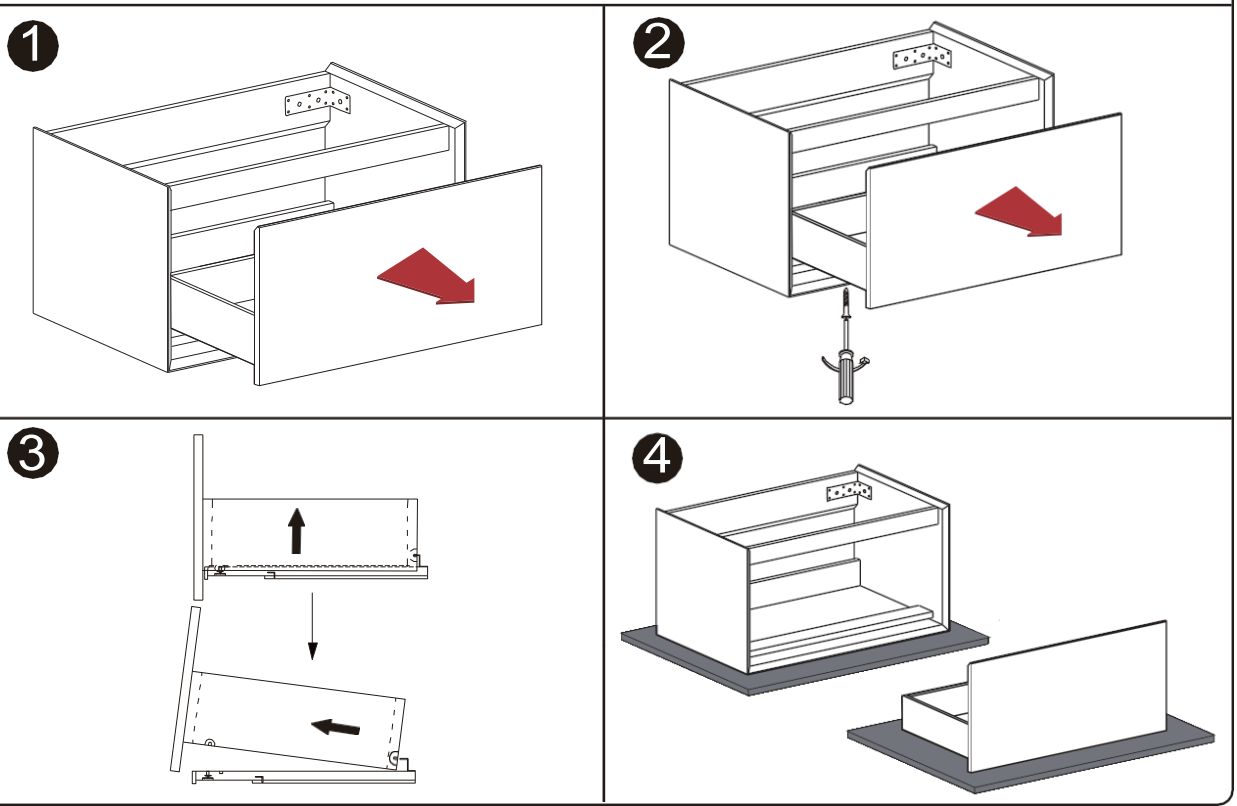

1

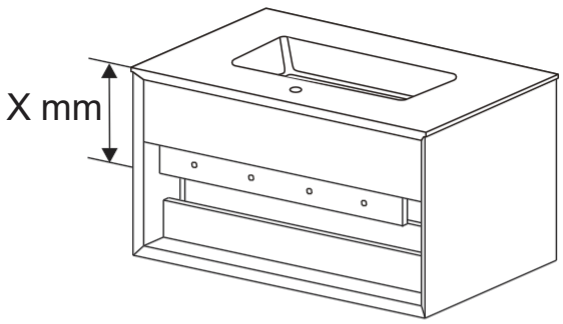

Hauteur d'installation recommandée

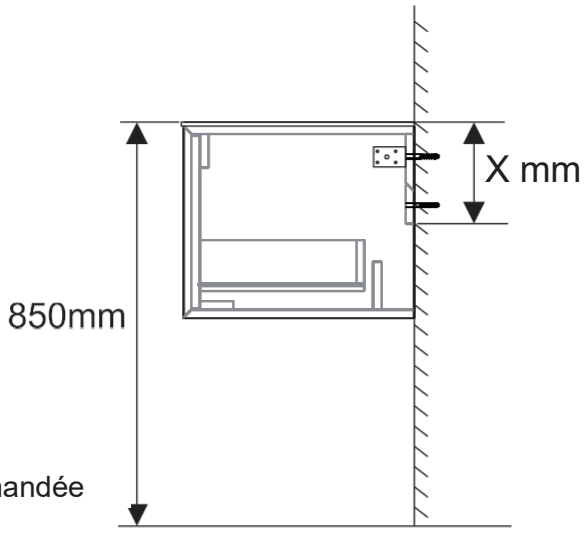

2

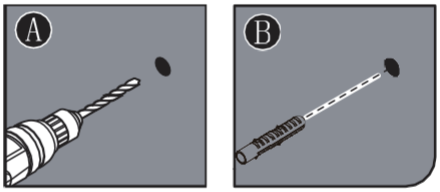

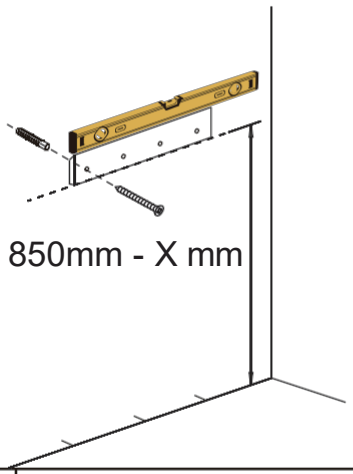

3

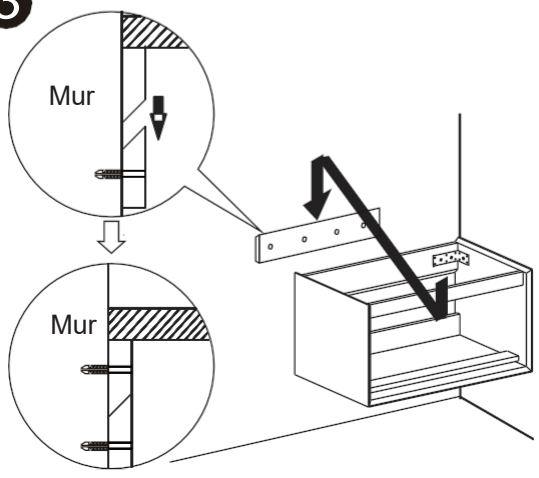

4

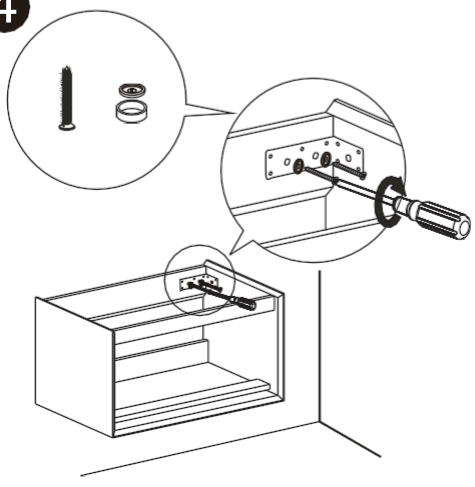

H00 (vis directement fixées au mur)

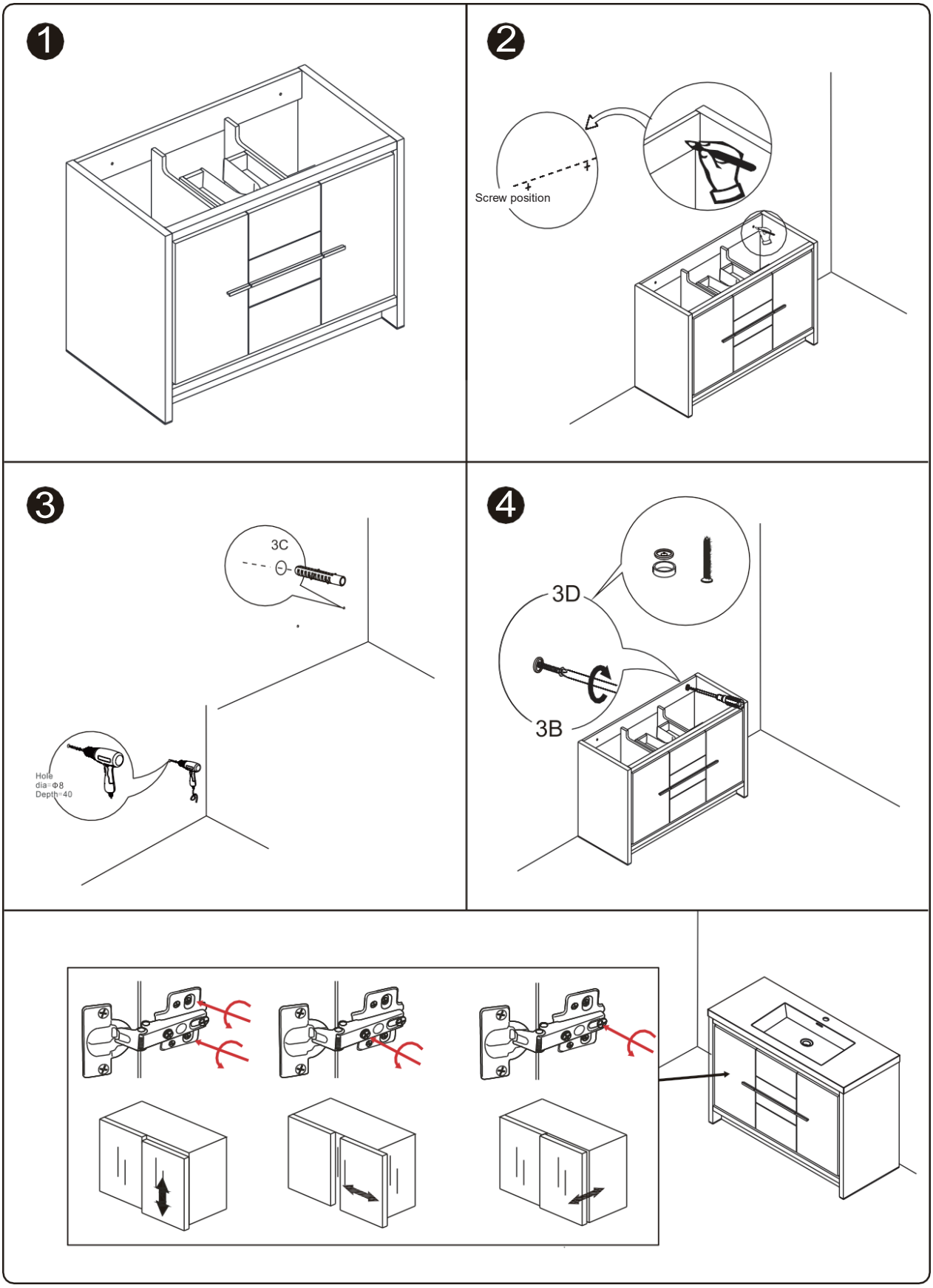

INSTALLATION DU LAVABO

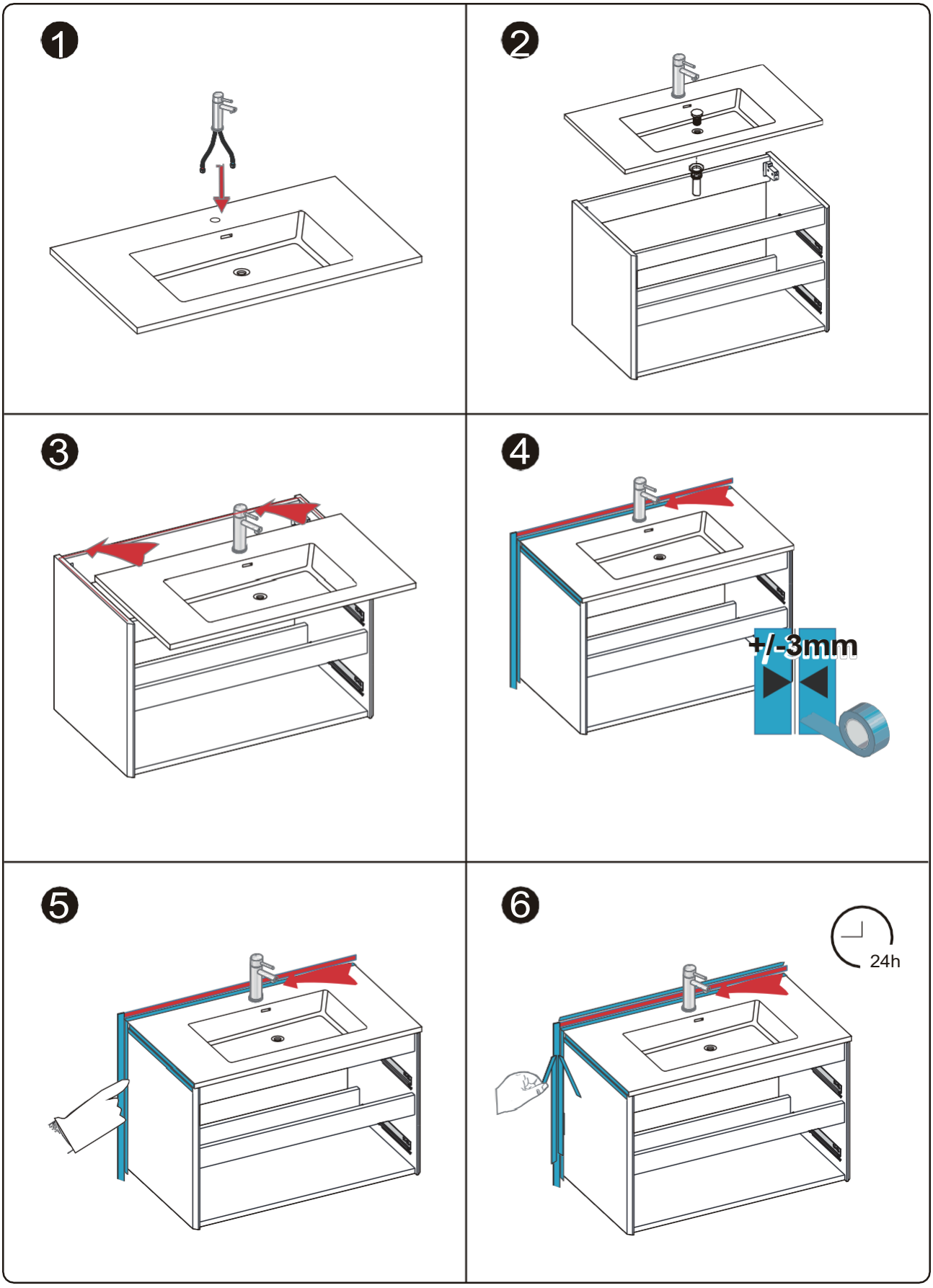

INSTALLATION ET RÉGLAGE DU TIROIR

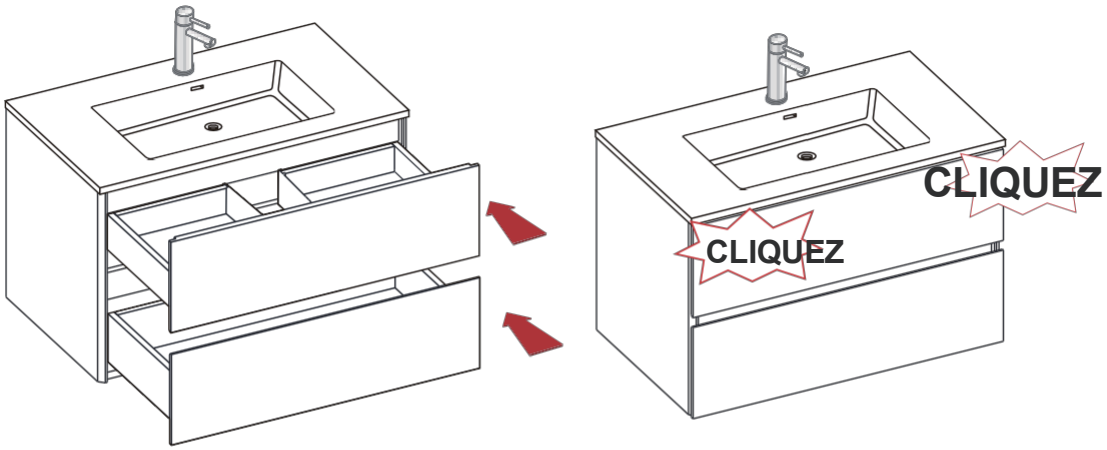

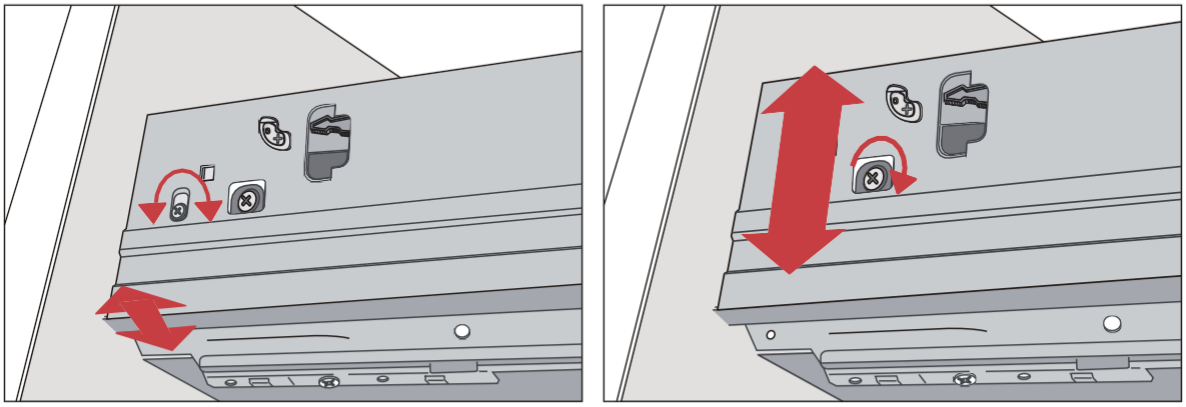

Boîte métallique

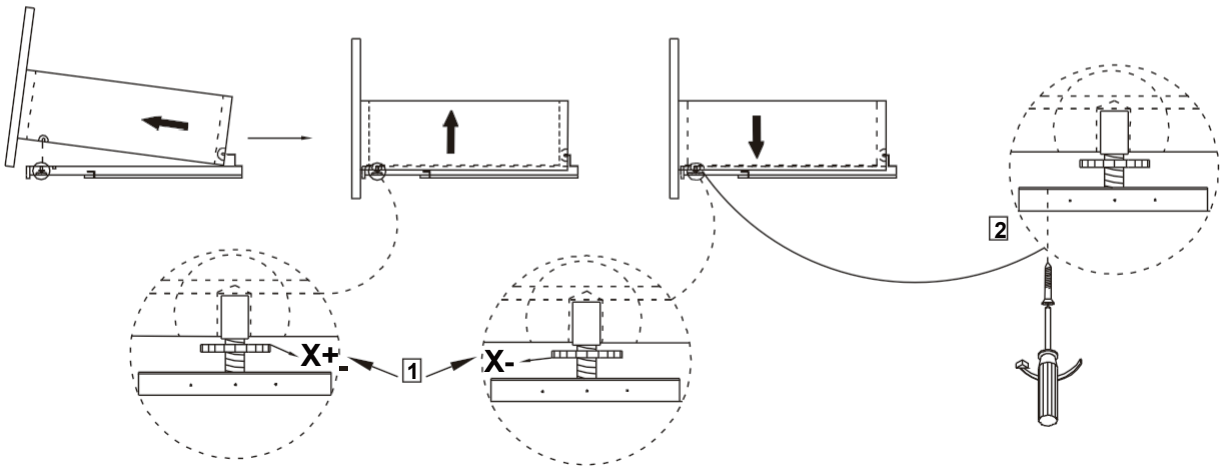

Tiroir en bois

COMMENT RETIRER LE TIROIR

1

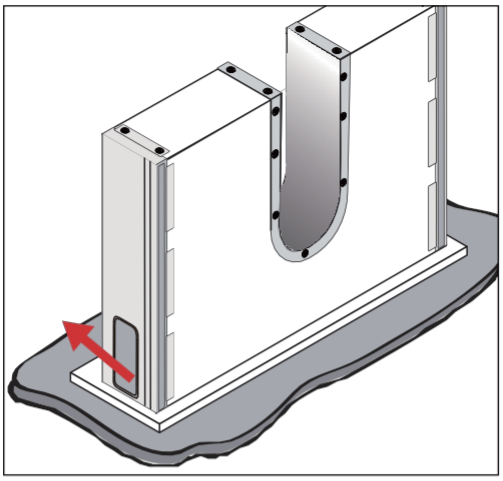

2

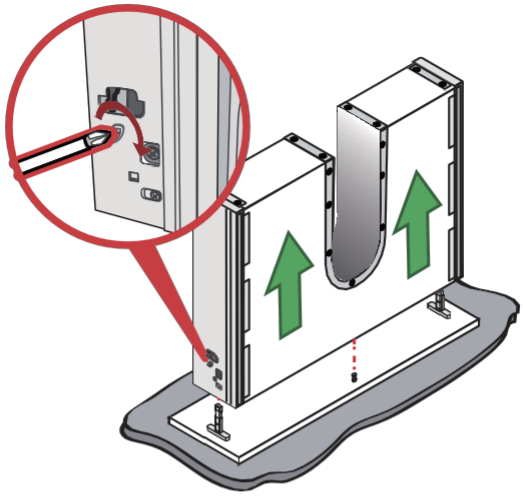

Boîte métallique

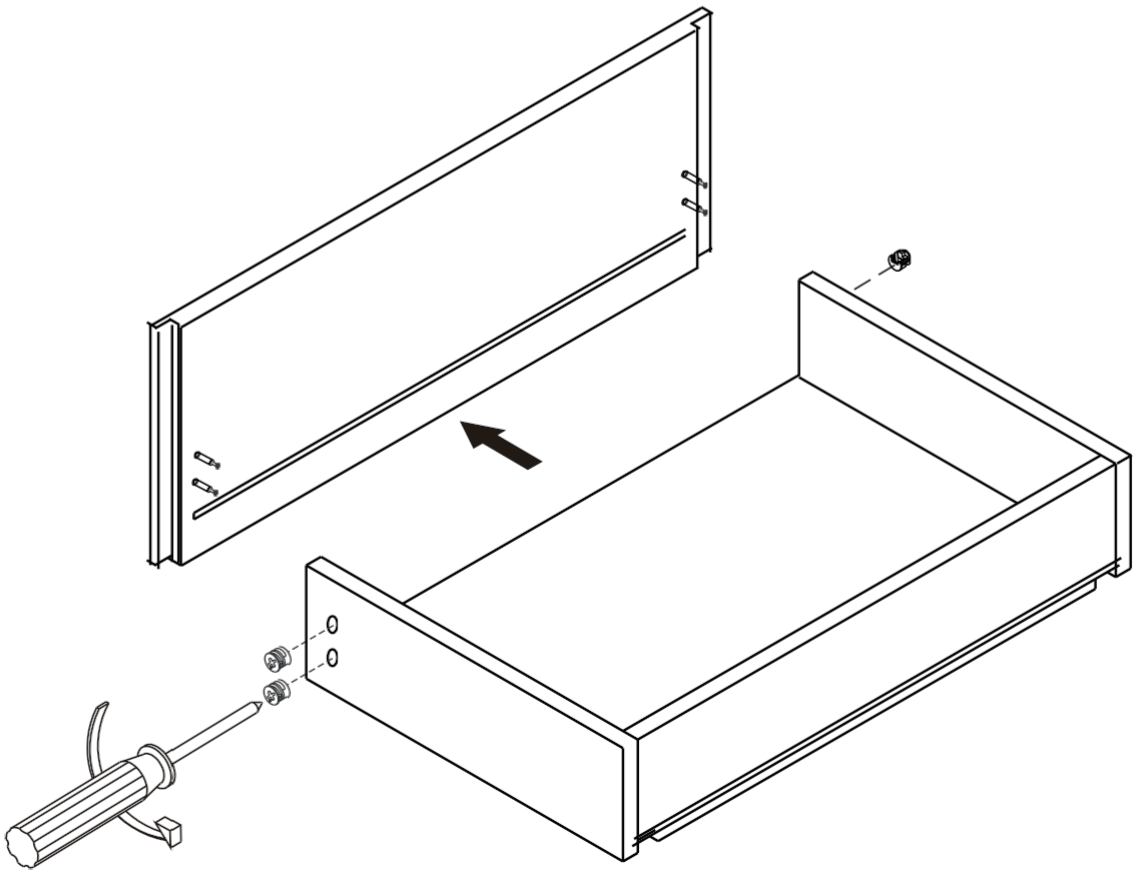

Tiroir en bois

GARDER LE MEUBLE À L'ÉCART DE L'EAU, car l'eau peut entraîner sa déformation et l'endommager.

ATTENTION



NE PAS poser de cigarettes allumées sur le comptoir ou le lavabo,

ATTENTION



NE PAS verser de solutions acides ou alcalines dans le lavabo, car cela pourrait entraîner une décoloration, des fuites ou des dommages.

ATTENTION



ÉVITEZ L'EXPOSITION DIRECTE AU SOLEIL, car cela pourrait entraîner une déformation et une décoloration.

ATTENTION



ÉVITEZ LA CHALEUR, car cela pourrait entraîner une déformation et une décoloration.

ATTENTION

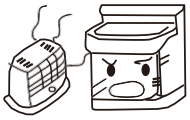

NE VERSEZ PAS d'eau chaude dans le lavabo, car cela pourrait l'endommager.

ATTENTION



ÉVITEZ d'utiliser une brosse en nylon, un nettoyant pour toilettes ou un nettoyant à base d'acide chlorhydrique, car cela pourrait endommager la surface.

ATTENTION



ÉVITEZ de laisser tomber des objets durs dans le lavabo, car cela pourrait l'endommager.

ATTENTION



Pour prolonger la durée de vie du produit, veuillez effectuer un entretien quotidien.
Les méthodes d'entretien suivantes sont fournies à titre indicatif seulement.

- Veuillez essuyer immédiatement l'armoire avec un chiffon propre et doux lorsqu'elle entre en contact avec de l'eau.
- Lorsque le produit est taché de saleté, nettoyez l'armoire avec un chiffon doux et humide, appliquez un peu de nettoyant, puis séchez immédiatement avec un autre chiffon propre et doux.
- Les tuyaux d'alimentation en eau, les tuyaux de drainage et les parties de connexion sont susceptibles de fuir dans différentes circonstances. Veuillez vérifier régulièrement ces parties afin d'éviter tout accident dû à une fuite d'eau.
- Après une certaine période d'utilisation, des saletés peuvent s'accumuler sur le bouchon de vidange, ce qui affecte l'écoulement de l'eau. Il est donc nécessaire de nettoyer régulièrement ce bouchon.

Conservez ce manuel pour usage ultérieur

Save this manual for future reference

SERA BATHROOM DESIGNS

1-833-411-7372

www.SeraBathroomDesigns.com

CONSERVEZ CES INFORMATIONS
KEEP THIS INFORMATION

Date d'achat / Purchase date :

_____

Suivi et Référence du Produit
Product Tracking Reference

_____