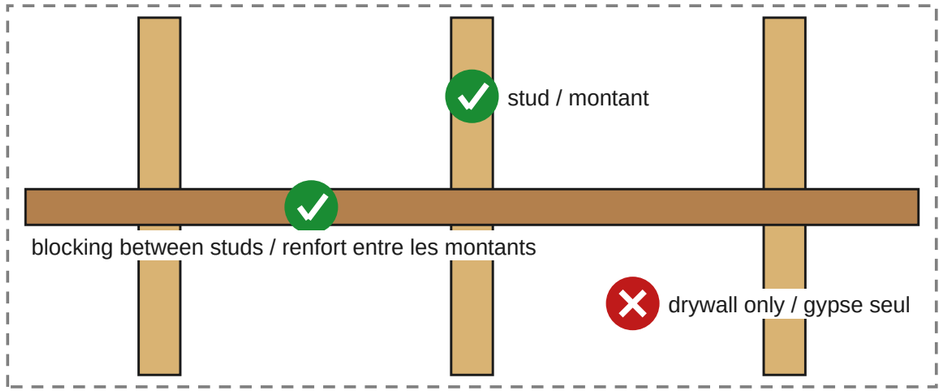


## IMPORTANT: WALL MOUNTING

This vanity must be hung on the wall. Fasten the supplied wall brackets with screws into the wall studs, or into a solid backing that is itself fastened to the studs (for example a plywood panel or wood blocking installed between the studs).

Never fasten the vanity to drywall (gypsum board) or ceramic tile alone: plastic anchors in drywall will not hold its weight. On a concrete or masonry wall, use anchors made for that wall.

Legs, open shelves and metal frames offered with some versions are decorative and carry very little weight. The vanity must still be fastened to the wall studs as above.

## IMPORTANT : FIXATION AU MUR

Ce meuble-lavabo doit être fixé au mur. Vissez les supports muraux fournis dans les montants du mur, ou dans un renfort solide lui-même fixé aux montants (par exemple un panneau de contreplaqué ou des entretoises de bois posés entre les montants).

Ne fixez jamais le meuble dans le gypse ou la céramique seuls : des chevilles de plastique dans le gypse ne supporteront pas son poids. Sur un mur de béton ou de maçonnerie, utilisez des ancrages conçus pour ce mur.

Les pieds, tablettes ouvertes et cadres métalliques offerts avec certaines versions sont décoratifs et ne portent presque aucun poids. Le meuble doit quand même être fixé aux montants du mur comme indiqué ci-dessus.

# INSTALLATION GUIDE

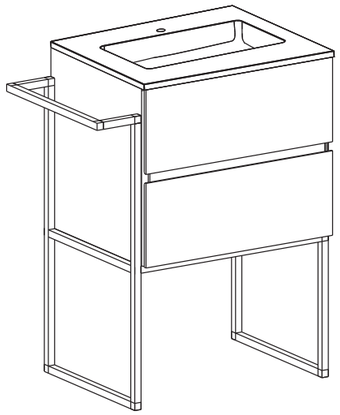



TRAPANO EIECTRICO



TAIADRO
(Ø10)



REGIA DE MEDICION
(3m~5m)



LAPIZ



NIVEL ESPIRITUAL



SCREWDRIVER



SILICONA



HERRAMIENTAS NECESARIAS PARA INSTALACIÓN

1

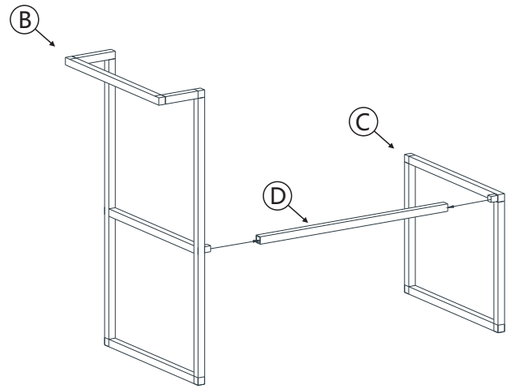


2

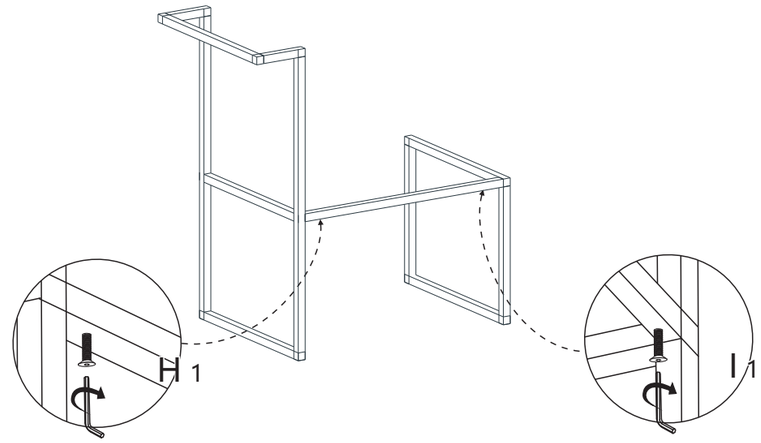


3

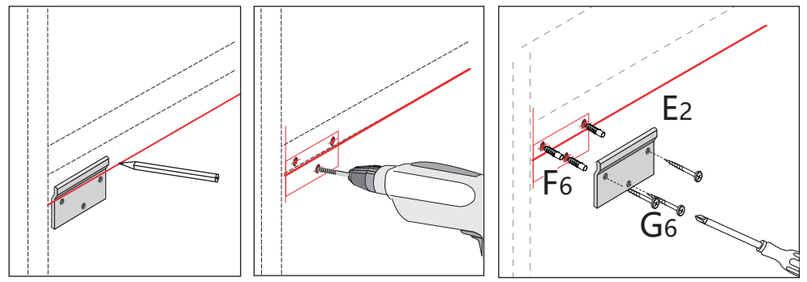


4

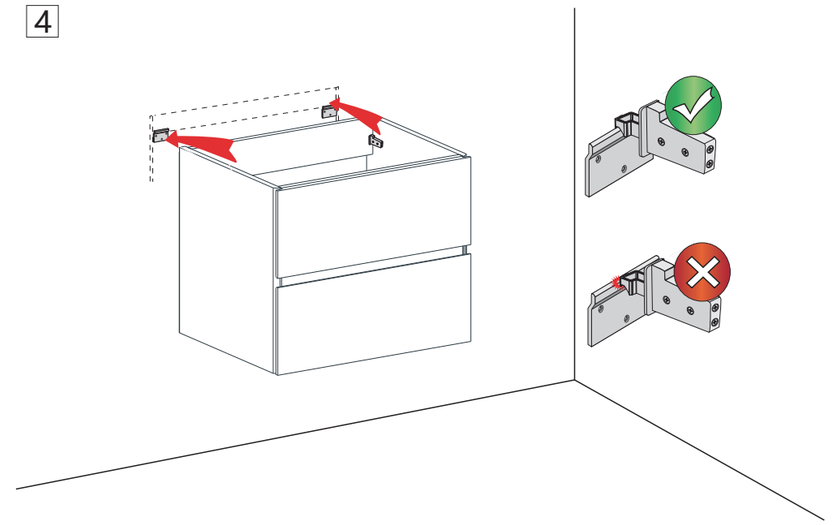

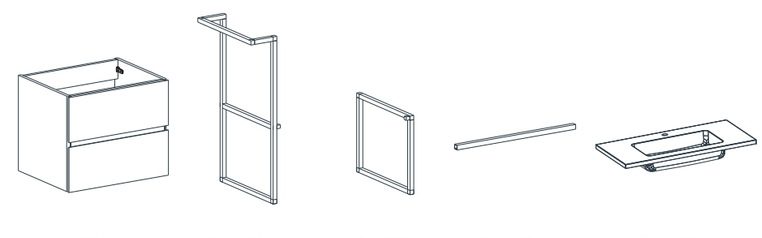

A 1 PCS



B 1 PCS



C 1 PCS



D 1 PCS



E 1 PCS



E 2 PCS



F 6 PCS



G 6 PCS



4X8mm
H 1 PCS



4X10mm
I 1 PCS



4X16mm
J 2 PCS

5

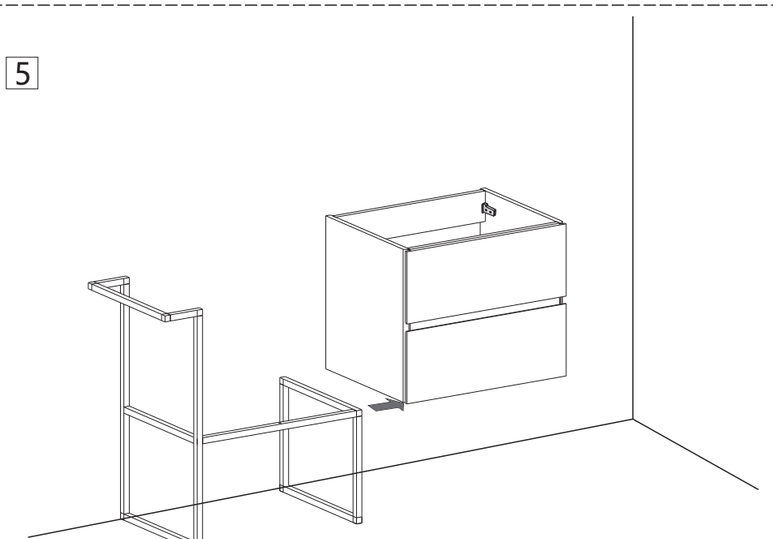

6

